Каталог наверший для столбов из массива

Навершия для столбов из массива

Арт: DB114

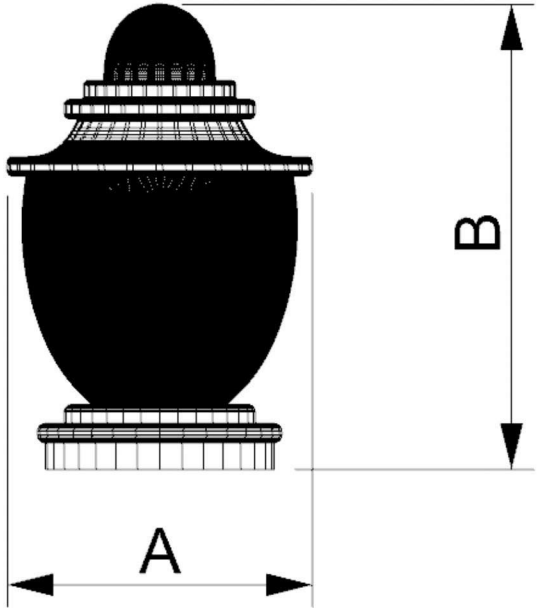

Материал	A, мм	B, мм	Цена, руб/шт
Бук	80	122	1550
	90	138	1750
	100	153	1950
Дуб	80	122	1700
	90	138	1910
	100	153	2120

Навершия для столбов из массива

Арт: DB115

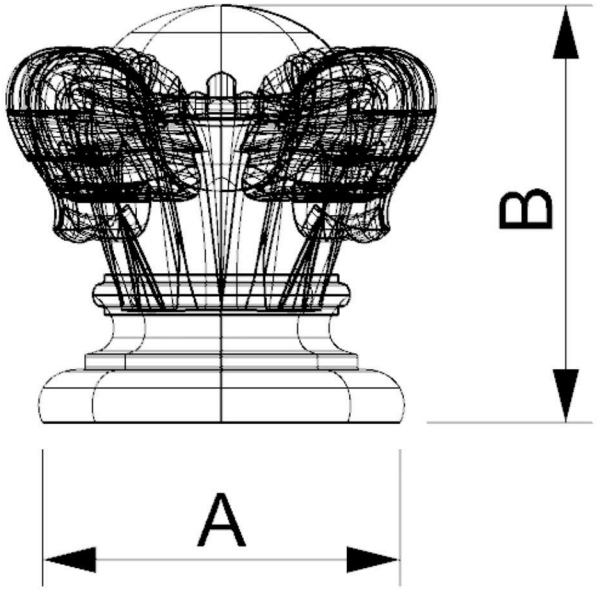

Материал	A, мм	B, мм	Цена, руб/шт
Бук	80	95	1410
	90	105	1580
	100	117	1760
Дуб	80	95	1550
	90	105	1750
	100	117	1940

Навершия для столбов из массива

Арт: DB116

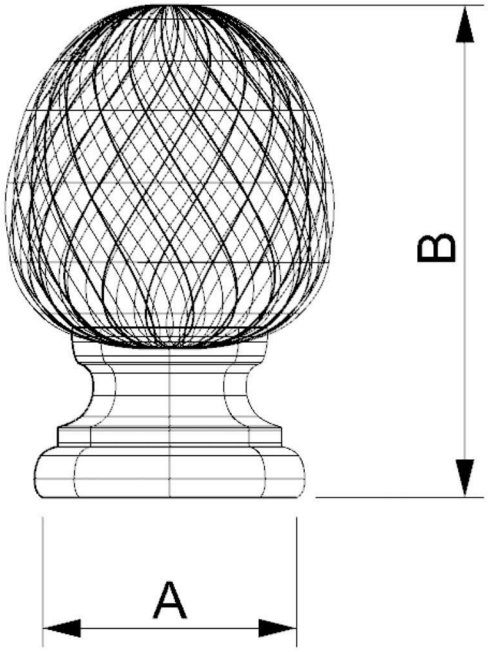

Материал	A, мм	B, мм	Цена, руб/шт
Бук	80	155	1270
	90	175	1420
	100	195	1600
Дуб	80	155	1400
	90	175	1560
	100	195	1750

Навершия для столбов из массива

Арт: DB117

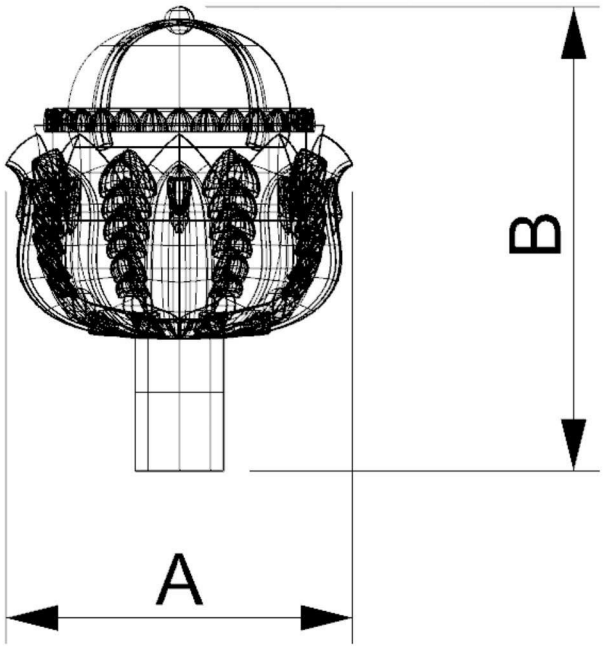

Материал	A, мм	B, мм	Цена, руб/шт
Бук	80	107	1270
	90	120	1420
	100	135	1600
Дуб	80	107	1400
	90	120	1560
	100	135	1750

Навершия для столбов из массива

Арт: DB118

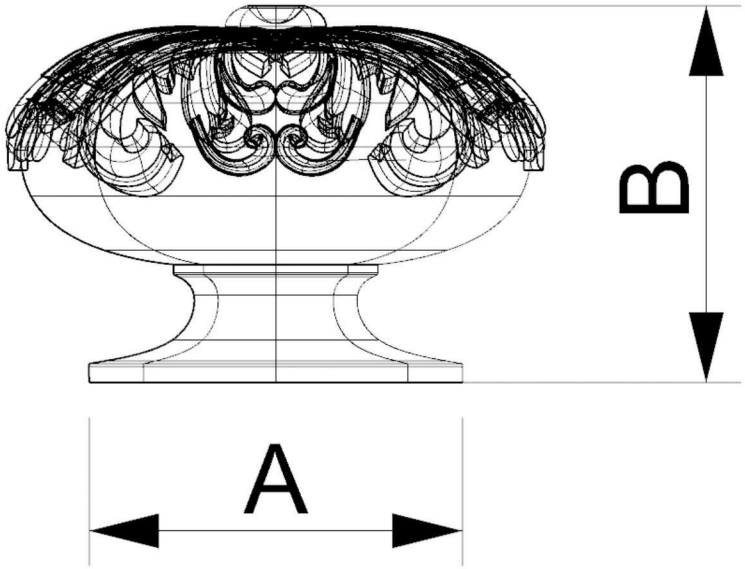

Материал	A, мм	B, мм	Цена, руб/шт
Бук	80	80	1120
	90	90	1270
	100	100	1410
Дуб	80	80	1240
	90	90	1400
	100	100	1550

Навершия для столбов из массива

Арт: DB119

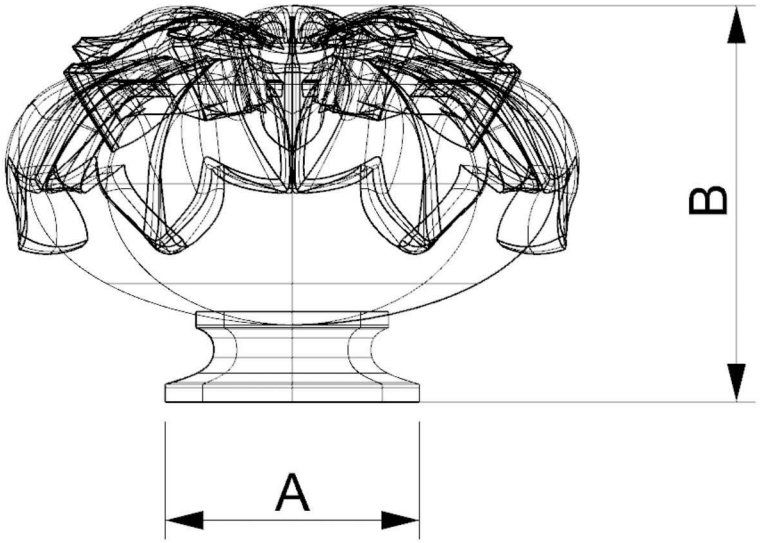

Материал	A, мм	B, мм	Цена, руб/шт
Бук	80	125	1270
	90	140	1430
	100	155	1580
Дуб	80	125	1400
	90	140	1570
	100	155	1740

Навершия для столбов из массива

Арт: DB120

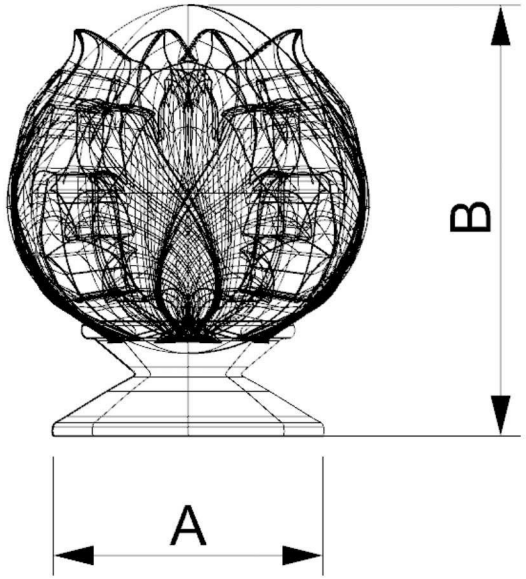

Материал	A, мм	B, мм	Цена, руб/шт
Бук	80	130	1410
	90	145	1580
	100	160	1760
Дуб	80	130	1550
	90	145	1740
	100	160	1940

Навершия для столбов из массива

Арт: DB121

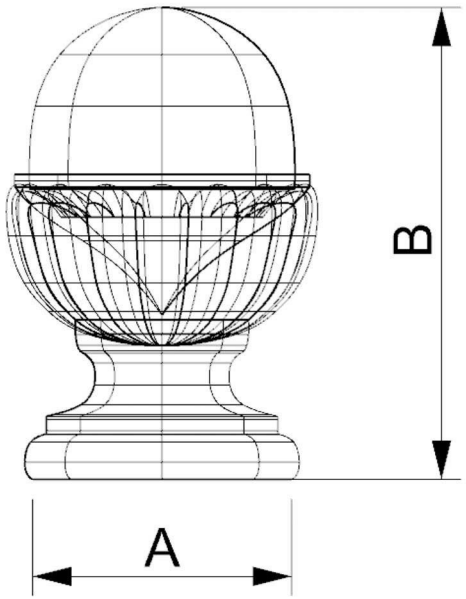

Материал	A, мм	B, мм	Цена, руб/шт
Бук	80	145	990
	90	165	1110
	100	185	1230
Дуб	80	145	1090
	90	165	1220
	100	185	1350

Навершия для столбов из массива

Арт: DB122

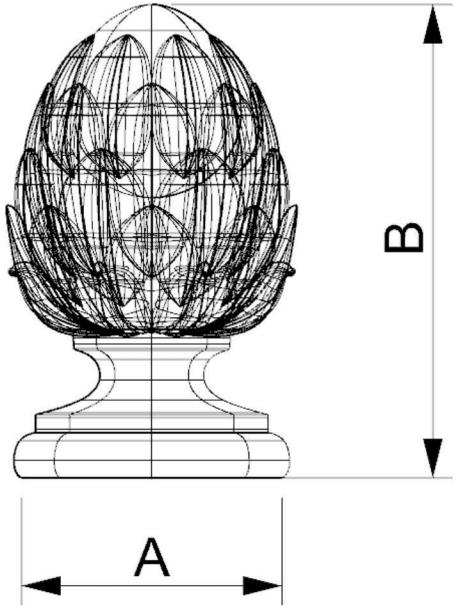

Материал	A, мм	B, мм	Цена, руб/шт
Бук	80	145	1410
	90	165	1580
	100	182	1760
Дуб	80	145	1550
	90	165	1740
	100	182	1940

Навершия для столбов из массива

Арт: DB123

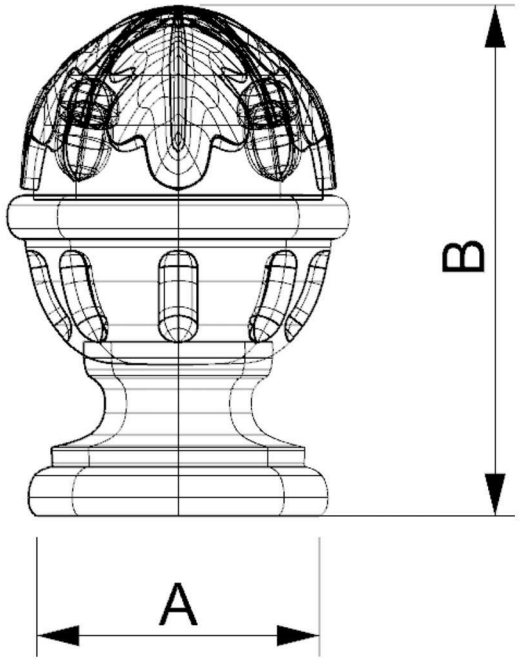

Материал	A, мм	B, мм	Цена, руб/шт
Бук	80	145	1410
	90	163	1580
	100	180	1760
Дуб	80	145	1550
	90	163	1740
	100	180	1940

Навершия для столбов из массива

Арт: DB124

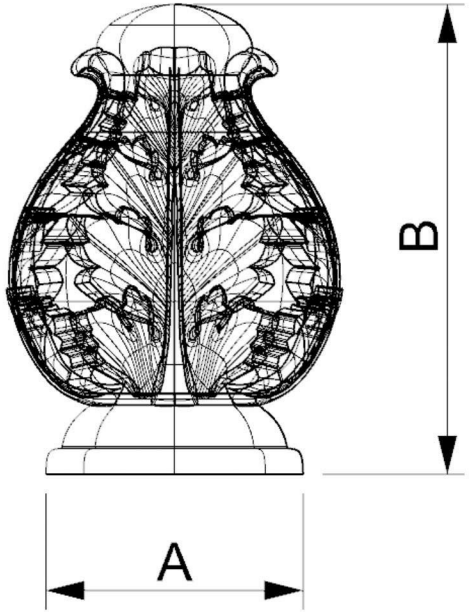

Материал	A, мм	B, мм	Цена, руб/шт
Бук	80	146	1550
	90	165	1740
	100	183	1940
Дуб	80	146	1710
	90	165	1910
	100	183	2120

Навершия для столбов из массива

Арт: DB125

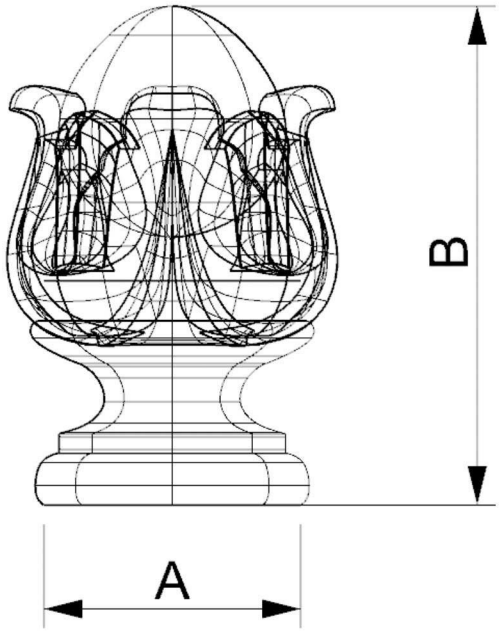

Материал	A, мм	B, мм	Цена, руб/шт
Бук	80	155	1060
	90	175	1190
	100	195	1230
Дуб	80	155	1170
	90	175	1310
	100	195	1450

Навершия для столбов из массива

Арт: DB126

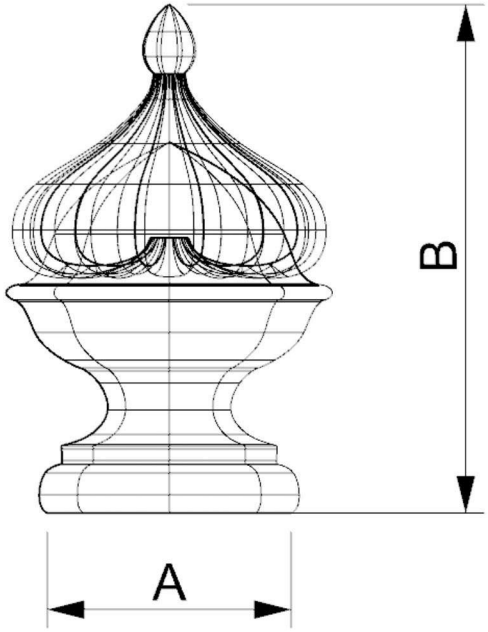

Материал	A, мм	B, мм	Цена, руб/шт
Бук	80	167	990
	90	188	1110
	100	205	1230
Дуб	80	167	1090
	90	188	1220
	100	205	1700

Навершия для столбов из массива

Арт: DB127

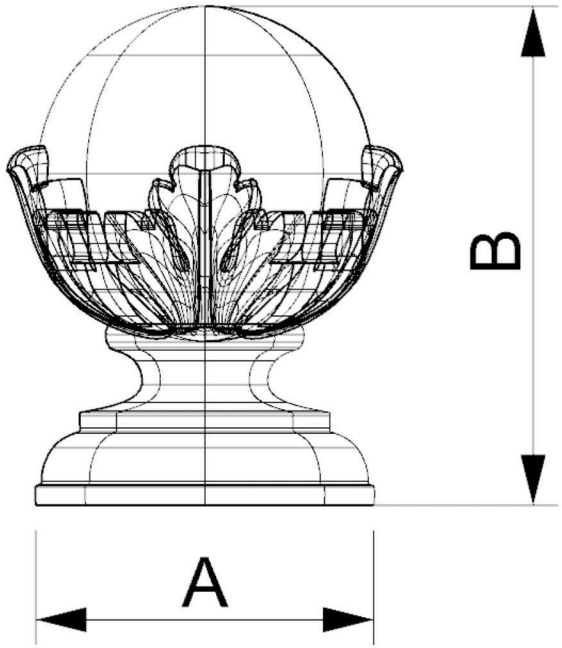

Материал	A, мм	B, мм	Цена, руб/шт
Бук	80	118	1690
	90	133	1900
	100	148	2110
Дуб	80	118	1840
	90	133	2090
	100	148	2320

Навершия для столбов из массива

Арт: DB128

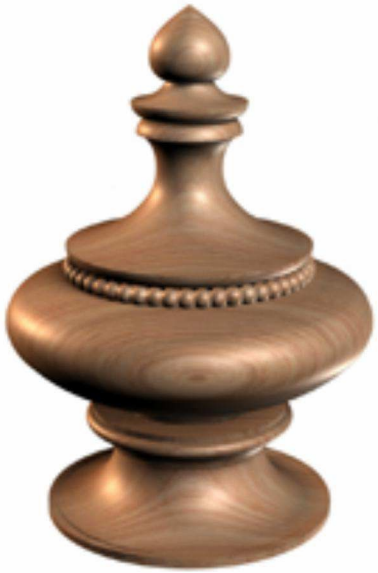

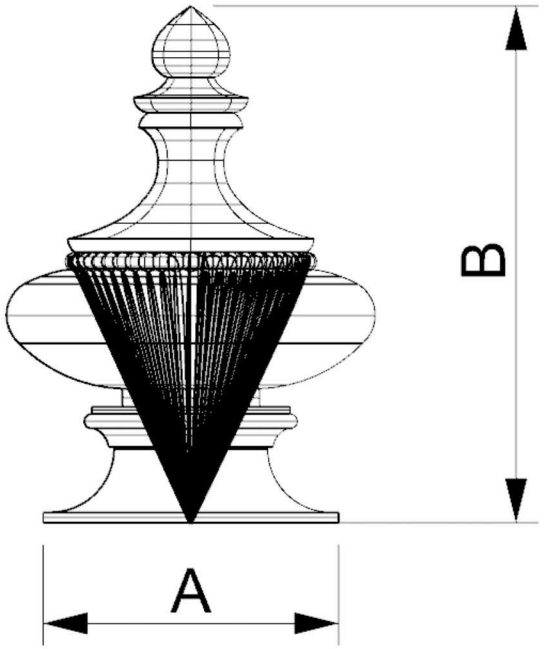

Материал	A, мм	B, мм	Цена, руб/шт
Бук	80	140	1410
	90	158	1580
	100	175	1760
Дуб	80	140	1550
	90	158	1740
	100	175	1940

Навершия для столбов из массива

Арт: DB130

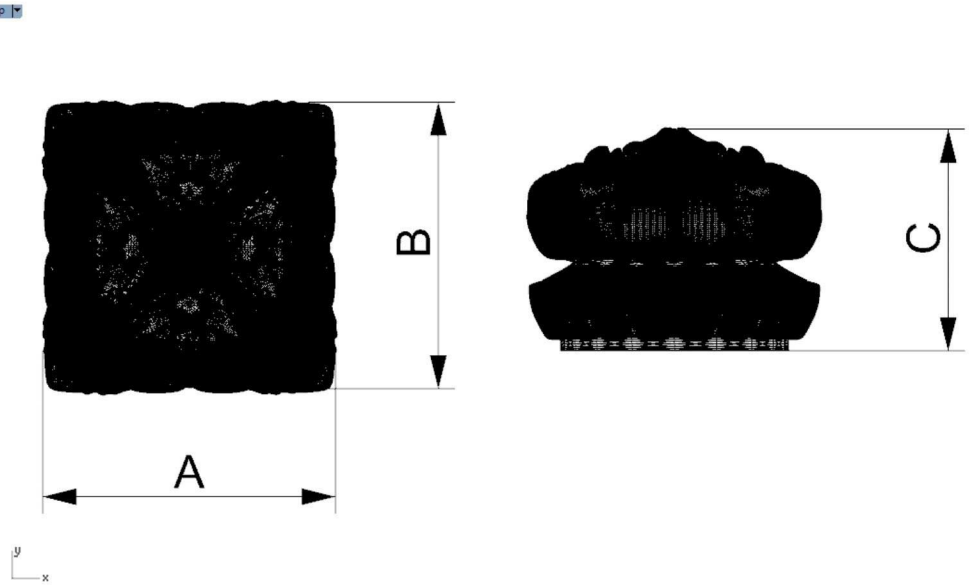

Материал	A,B, мм	C, мм	Цена, руб/шт
Бук	80	60	1410
	90	70	1580
	100	75	1760
Дуб	80	60	1550
	90	70	1740
	100	75	1940

Навершия для столбов из массива

Арт: DB131

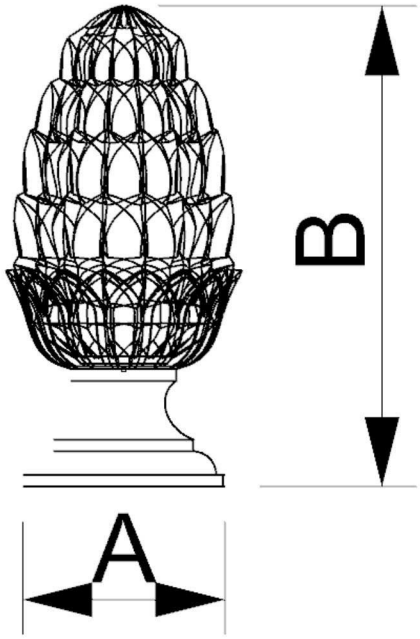

Материал	A, мм	B, мм	Цена, руб/шт
Бук	80	190	1200
	90	215	1340
	100	242	1500
Дуб	80	190	1320
	90	215	1490
	100	242	1650

Навершия для столбов из массива

Арт: DB132

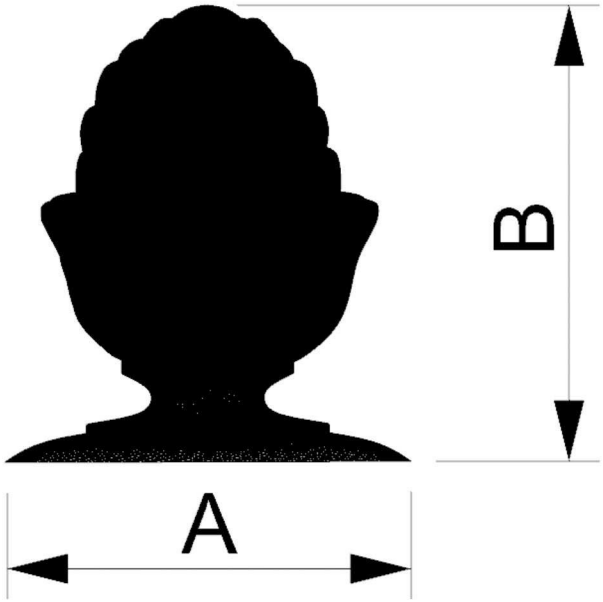

Материал	A, мм	B, мм	Цена, руб/шт
Бук	80	90	1410
	90	102	1580
	100	112	1760
Дуб	80	90	1550
	90	102	1740
	100	112	1940

Навершия для столбов из массива

Арт: DB133

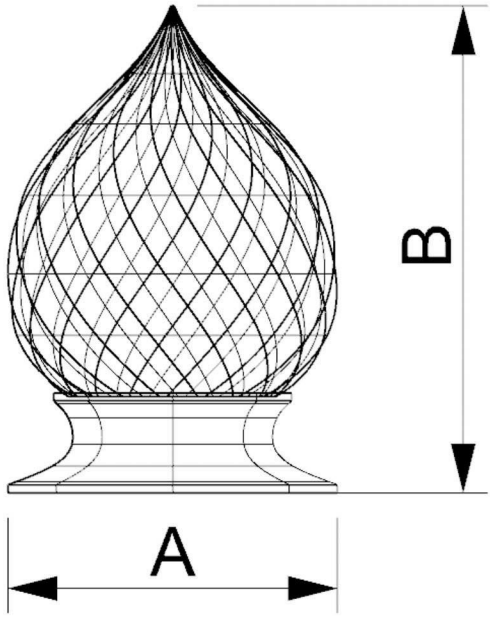

Материал	A, мм	B, мм	Цена, руб/шт
Бук	80	90	1410
	90	102	1580
	100	112	1760
Дуб	80	90	1550
	90	102	1740
	100	112	1940

Навершия для столбов из массива

Арт: DB134

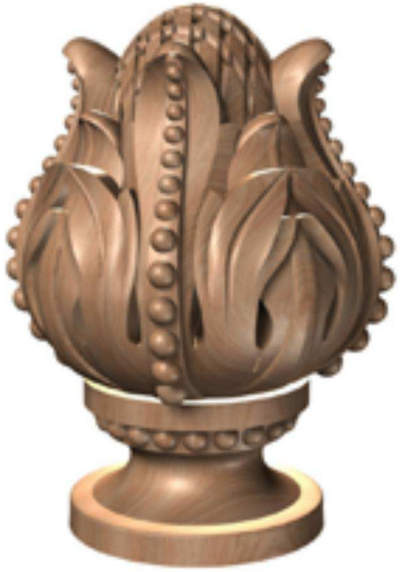

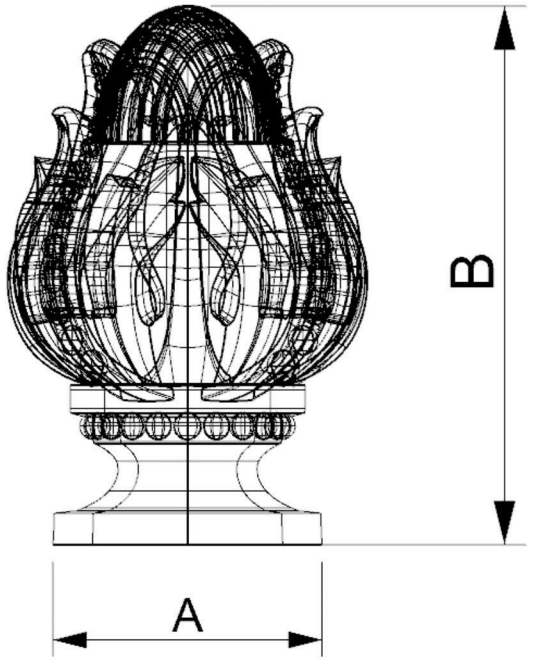

Материал	A, мм	B, мм	Цена, руб/шт
Бук	80	160	2110
	90	180	2380
	100	200	2640
Дуб	80	160	2320
	90	180	2620
	100	200	2900

Навершия для столбов из массива

Арт: DB136

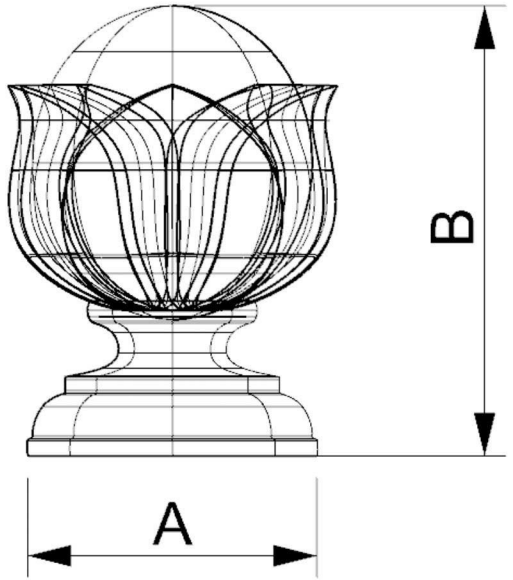

Материал	A, мм	B, мм	Цена, руб/шт
Бук	80	125	1120
	90	140	1270
	100	155	1410
Дуб	80	125	1240
	90	140	1400
	100	155	1550

Навершия для столбов из массива

Арт: DB137

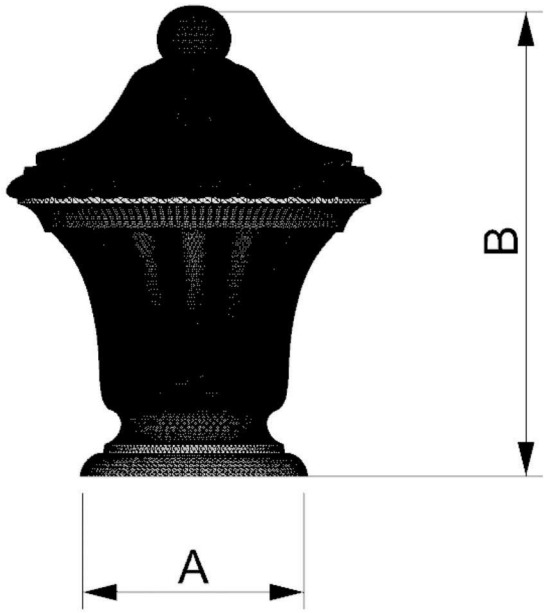

Материал	A, мм	B, мм	Цена, руб/шт
Бук	80	167	1970
	90	187	2220
	100	207	2460
Дуб	80	167	2170
	90	187	2440
	100	207	2710

Багетная мастерская
«Три художника»
www.baget-portret.ru
kristall.oyl@mail.ru тел-факс
+7(831)2576524